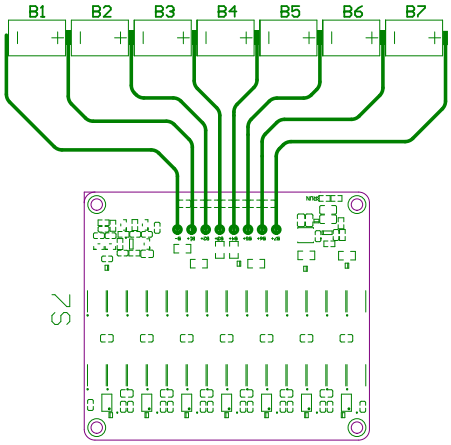
B1
B2
B3
B4
B5
B6
B7
S7

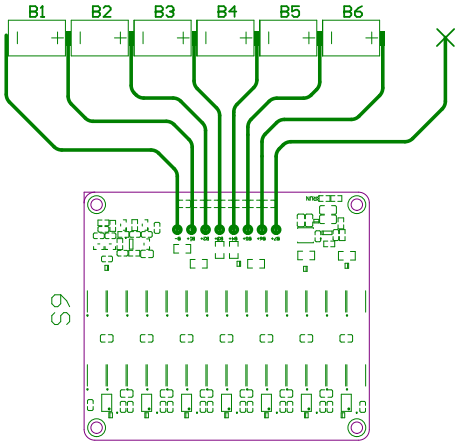
B1
B2
B3
B4
B5
B6
S9

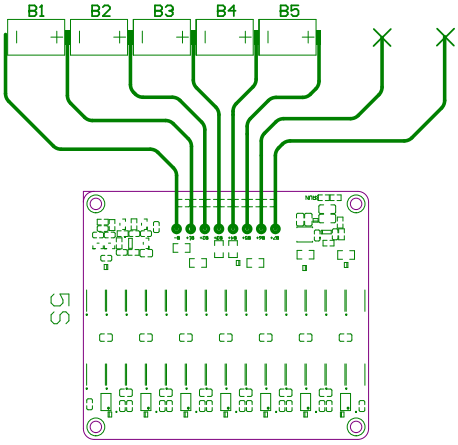
B1
B2
B3
B4
B5
S5